Инструкция по сборке

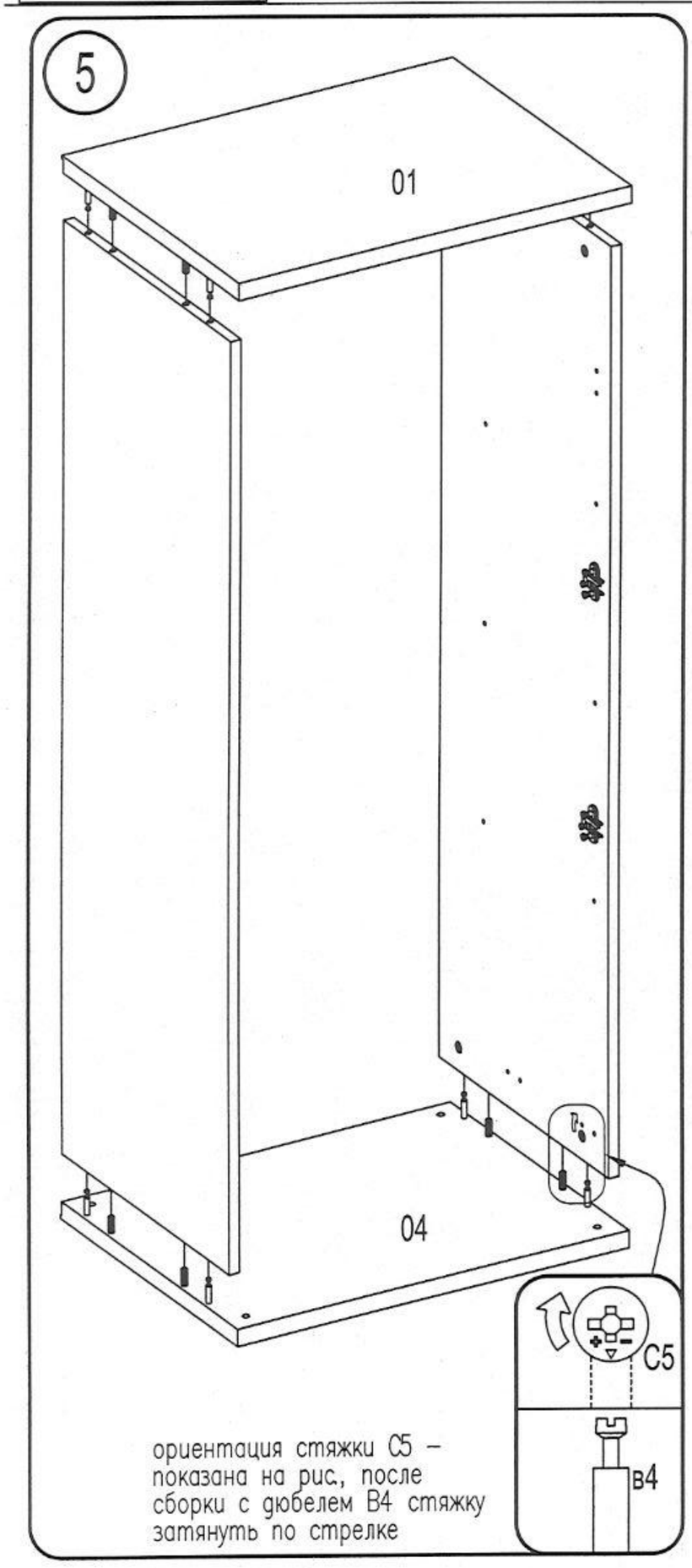

ориентация стяжки C5 – показана на рис., после сборки с дюбелем B4 стяжку затянуть по стрелке

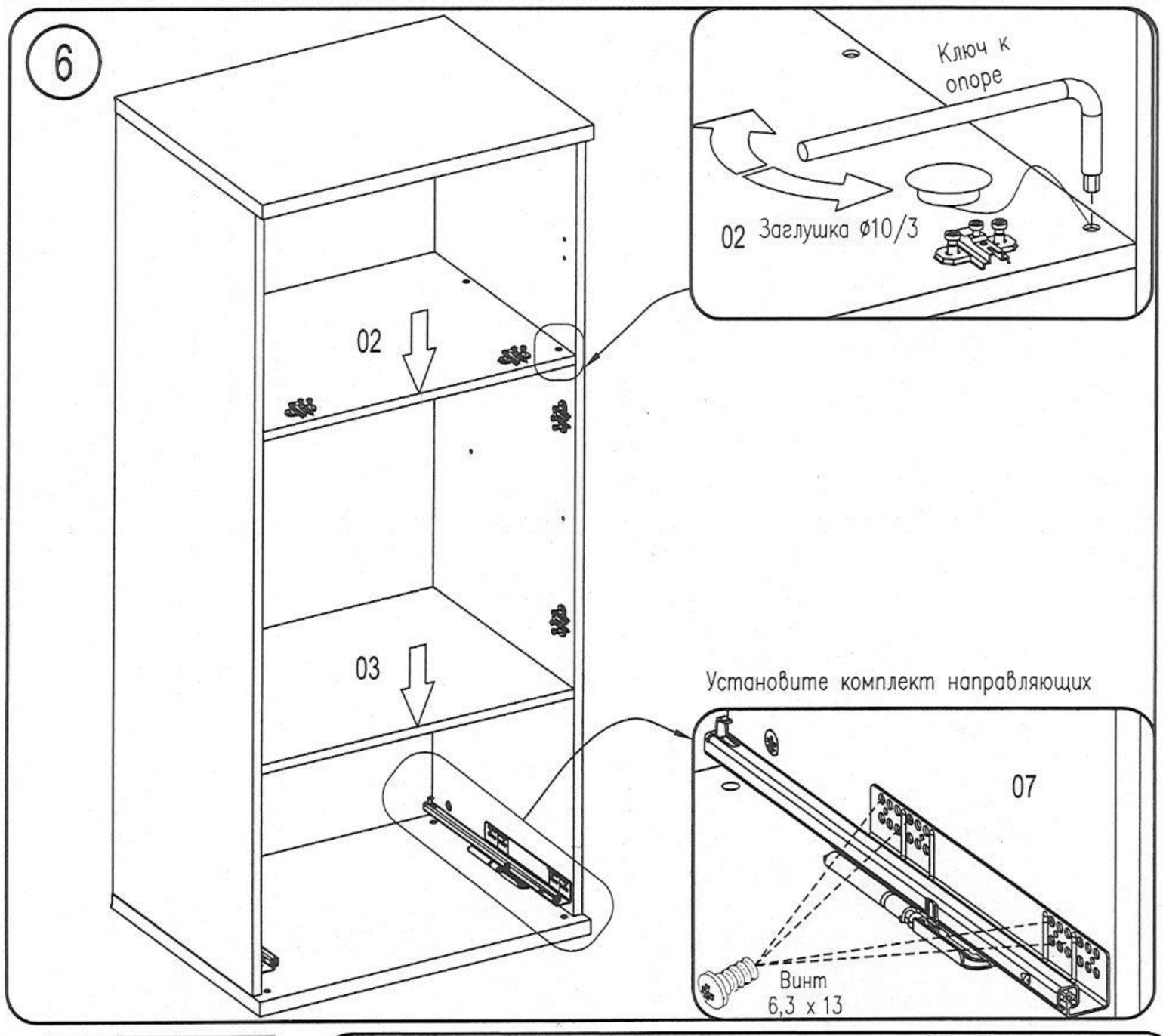

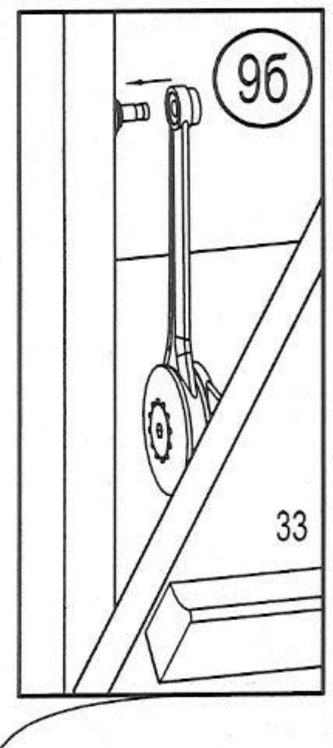

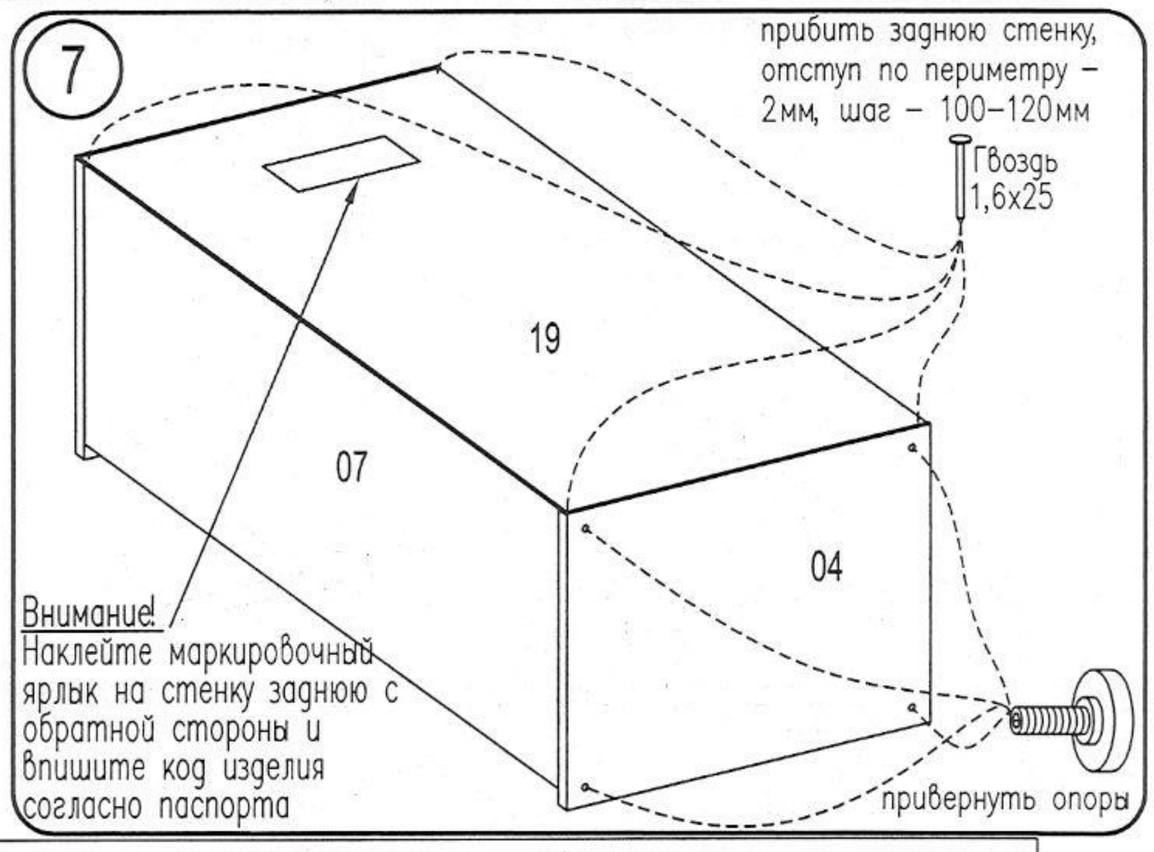

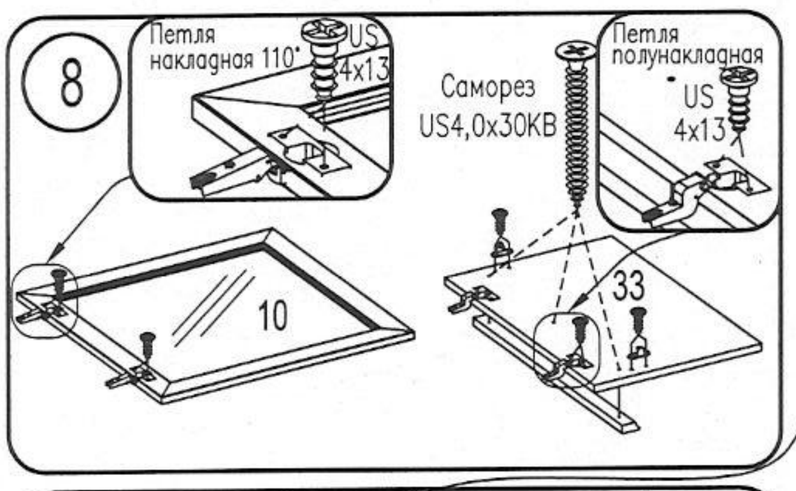

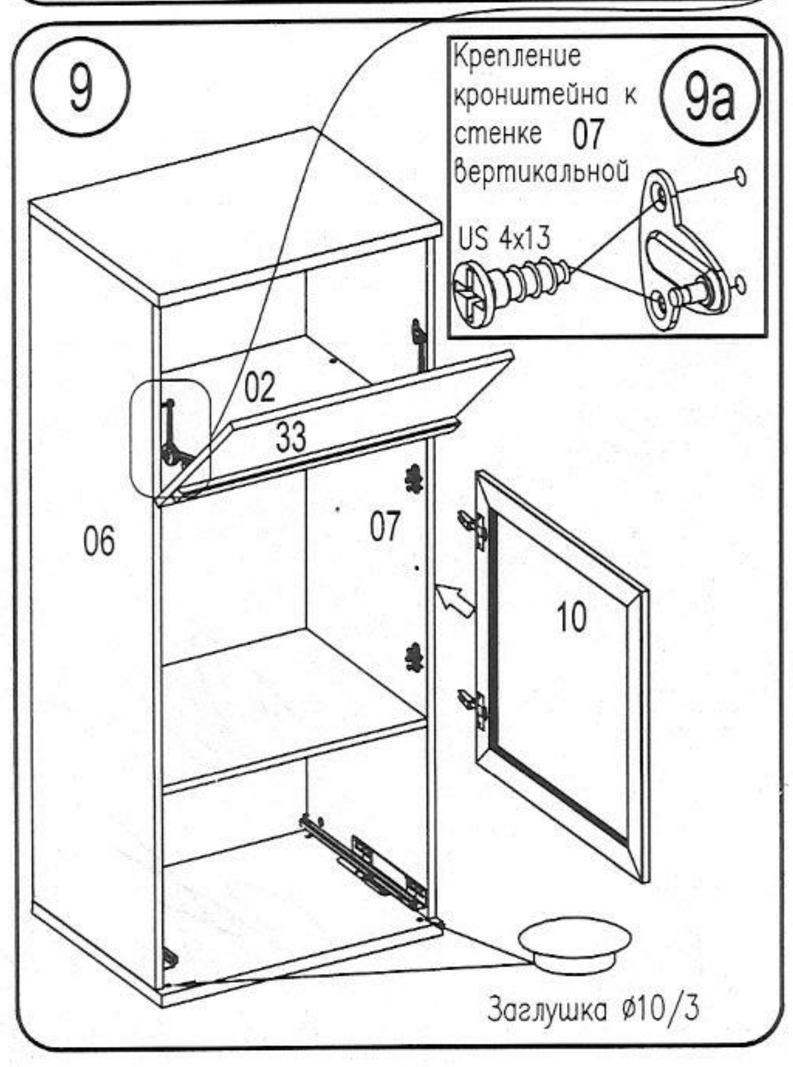

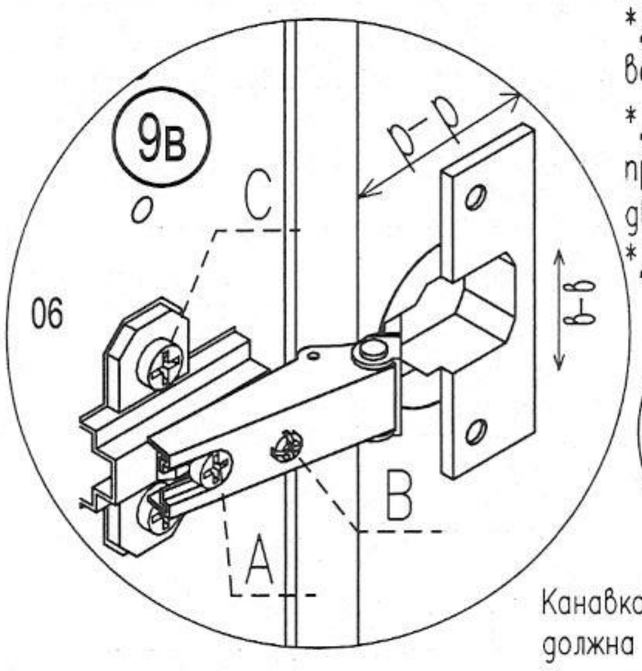

Регулирование положения дверей по отношению к корпусу

*Для изменения размера P ослабить крепежный винт A , что дает возможность перемещения двери по стрелкам p – p

*Для изменения размера M(S) используется регулировочный винт B при ослабленном винте A, что дает возможность перемещать дверь по стрелке m–m, после регулировки затянуть винт A

*Для перемещения двери по стрелке в–в ослабить винты C.

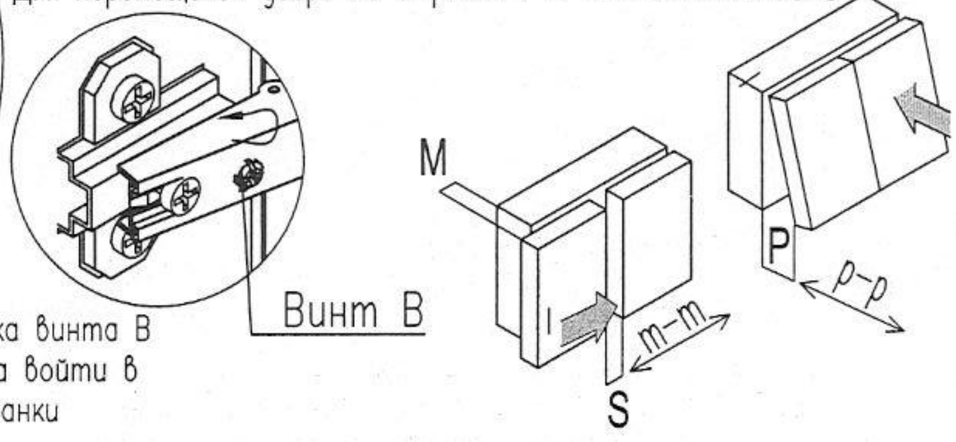

Канавка винта B должна войти в паз планки